2022年5月1日現在

272003	学校法人名	大阪キリスト教学院
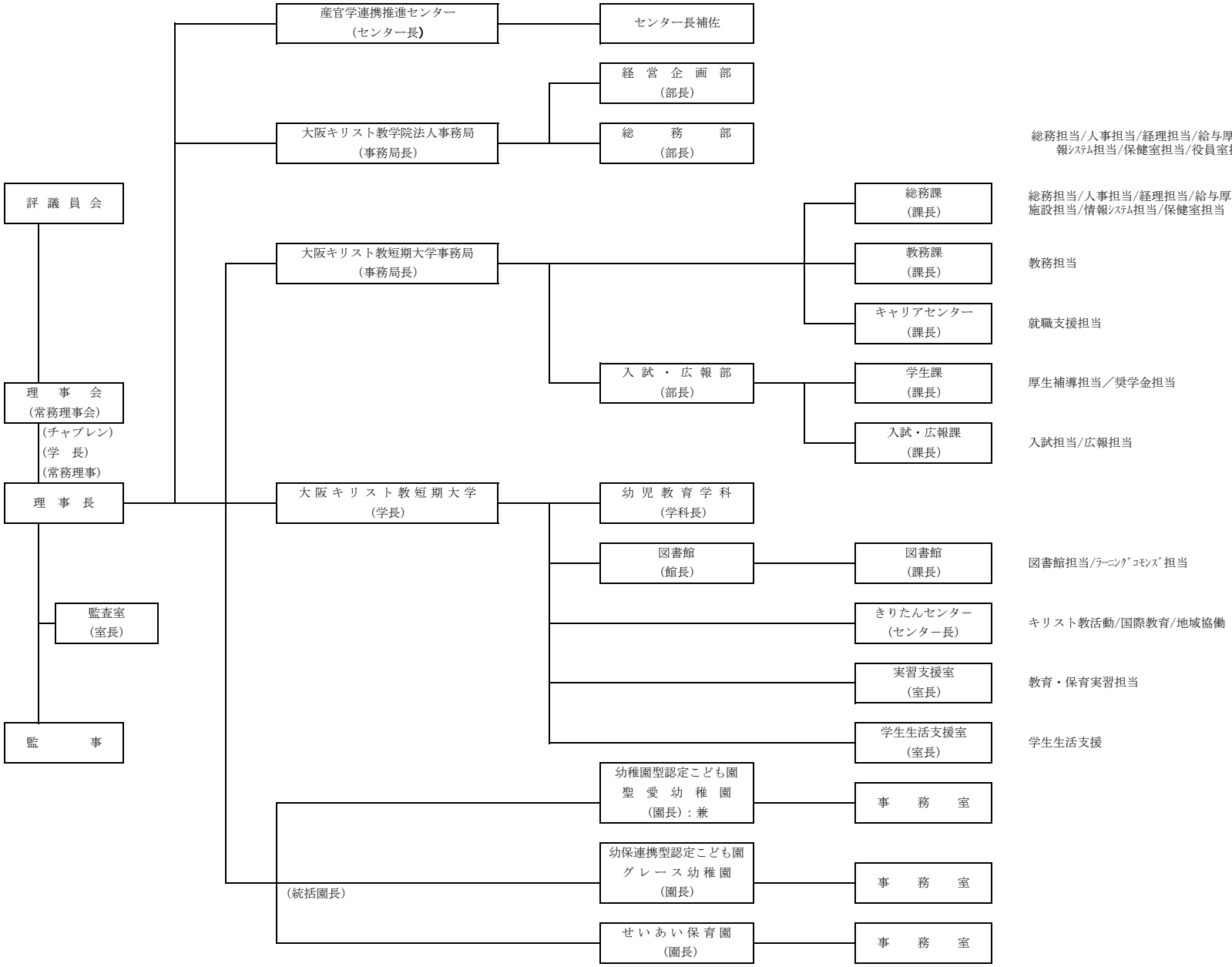
学校法人の組織機構等　　（組織別配置図）