2021年5月1日現在

学校法人の組織機構等

（学校法人組織機構図）

２７２００４　学校法人名　大阪キリスト教学院
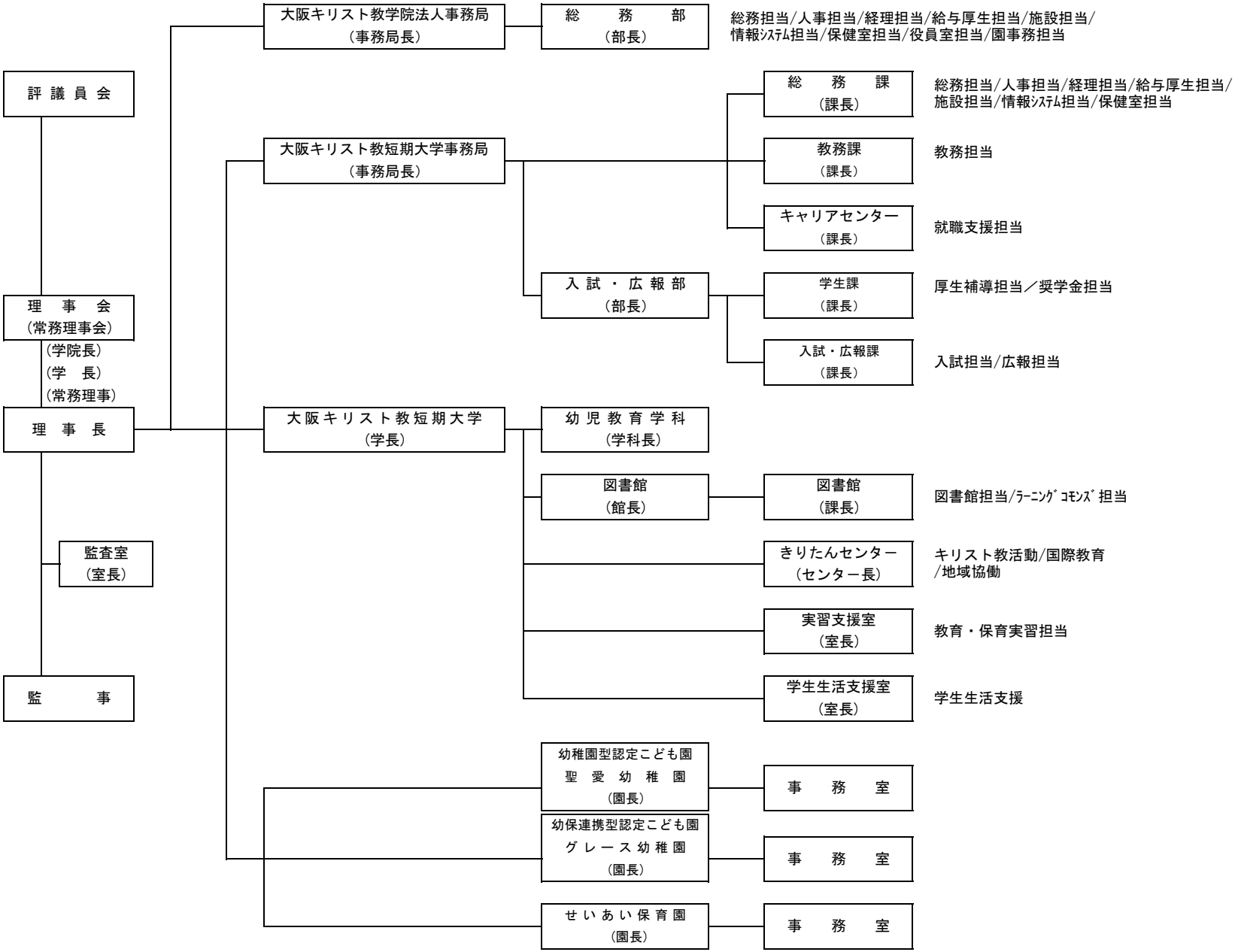
（基礎調査提出用）